BIG TOR®

# TECHNIKA BRAMOWA

OVERLAP
move to space

Firma BIG TOR oraz firma DELTA OVERLAP łącząc wzajemne doświadczenia w zakresie produkcji bram i tworzenia nowych rozwiązań nawiązały współpracę, której owocem są zaawansowane technologicznie produkty zdobywające uznanie coraz to większej grupy odbiorców. Ponad 20-letnie doświadczenie, nieustanny rozwój i wykwalifikowana kadra obu firm przyczyniły się do stworzenia nowej bramy BIG TOR OVERSPACE.

## Klient na pierwszym miejscu

BIG TOR® TECHNIKA BRAMOWA

# Wykwalifikowany zespół

BIG TOR TECHNIKA BRAMOWA

# PATENT

BIG TOR®
TECHNIKA BRAMOWA

BIG TOR OVERSPACE to innowacyjna brama, która nie wymaga użycia prowadnic sufitowych i dodatkowo zmniejsza przestrzeń zajmowaną wewnątrz garażu.

Takie rozwiązanie umożliwia operowanie obydwoma segmentami bramy bez konieczności montowania prowadnic wewnątrz garażu, gdzie pierwszy segment służy nam jako prowadnica i szyna, a drugi jest umieszczony tuż pod nim.

# Bramy garażowe z opatentowaną technologią Overlap

BIG TOR® TECHNIKA BRAMOWA

# Tradycyjna BRAMA GARAŻOWA SEGMENTOWA

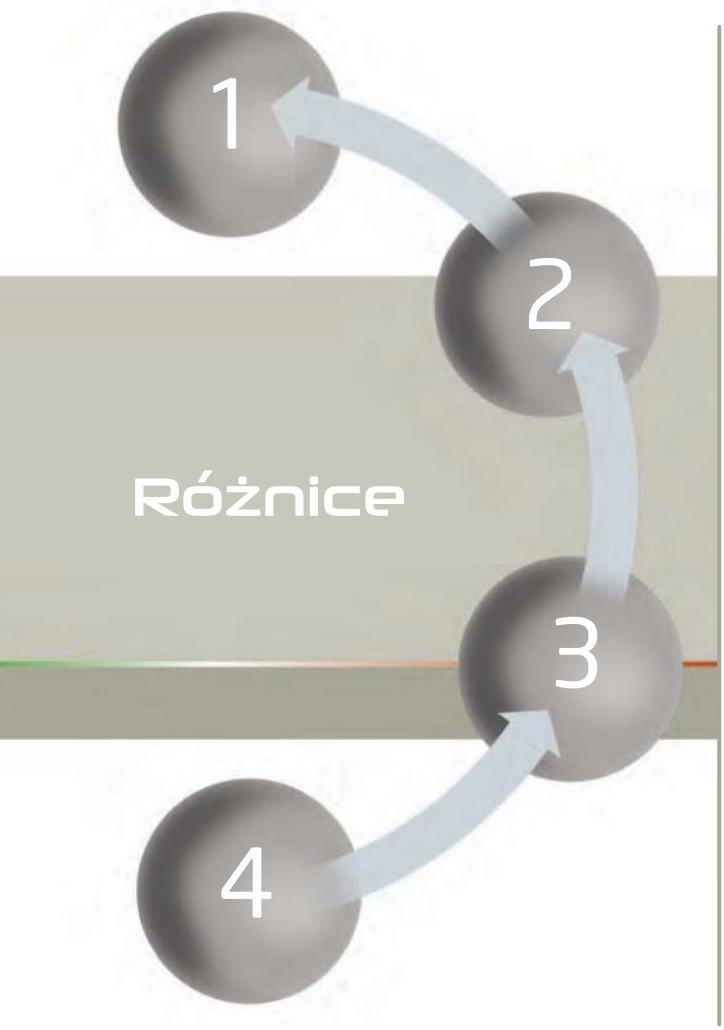


1 **Prowadnice podsufitowe**

2 **Silnik przymocowany do sufitu**
– zajmuje znaczną przestrzeń wewnątrz pomieszczenia

3 **Mechanizm sprężynowy**
– zamykanie i otwieranie za pomocą metalowych sprężyn, które z czasem ulegają zużyciu.

4 **Wygląd bramy**
– obecność wielu poszczególnych paneli w bramach sekcyjnych wiąże się z użyciem wszelkiego rodzaju zawiasów oraz sprzętu zamocowanego po wewnętrznej stronie garażu, co nie wpływa pozytywnie na ogólny wygląd bramy, również po jej zewnętrznej stronie.

BIG TOR® TECHNIKA BRAMOWA

# BRAMA GARAŻOWA OVERSPACE

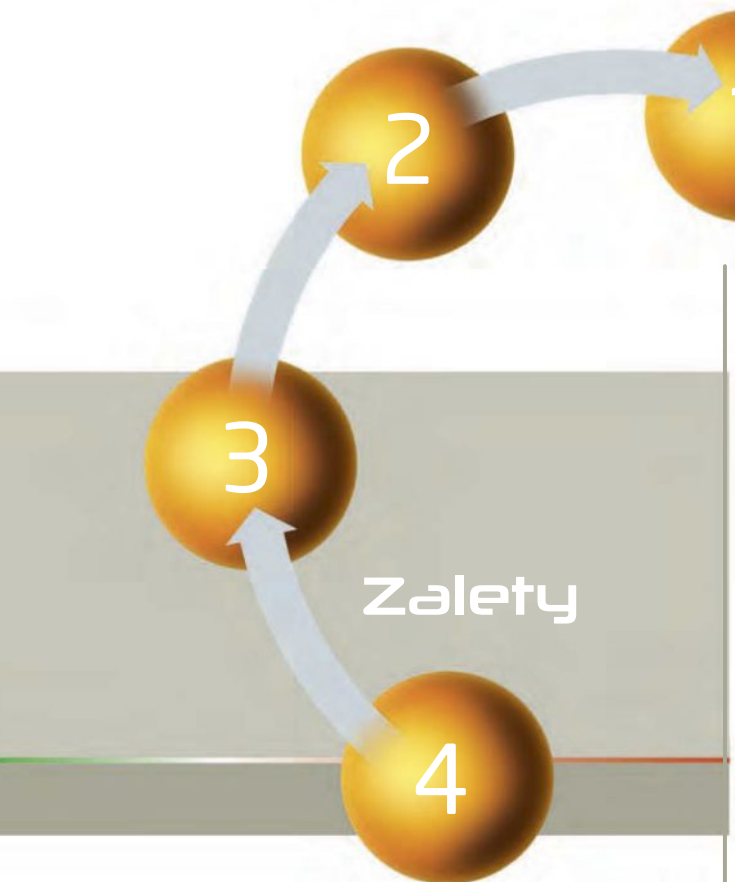


1 **Brak prowadnic**

2 **Napęd umiejscowiony wewnątrz ościeżnicy**
– zdecydowanie większa przestrzeń wewnątrz pomieszczenia

3 **Brak sprężyn**
– System przeciwwagi – podwójne obciążniki umożliwiają mechaniczny ruch paneli

4 **Wygląd bramy – NIEZWYKŁA ESTETYKA**
– brak widocznych zawiasów i rolek; gładka tafla panelowa

BIG TOR® TECHNIKA BRAMOWA

# PROJEKT I WYGLĄD

## Stawiamy na funkcjonalność, wygląd oraz precyzję

BIG TOR OVERSPACE to innowacyjna brama, która nie wymaga użycia prowadnic sufitowych i dodatkowo zmniejsza przestrzeń zajmowaną wewnątrz garażu.

BIG TOR® TECHNIKA BRAMOWA

# Więcej przestrzeni

Nasza dbałość o szczegóły zostaje zachowana nie tylko wewnątrz, ale i na zewnątrz budynku. Bezprowadnicowa konstrukcja, niewidoczny mechanizm napędowy, a także biała lub antracytowa obudowa wewnętrznych wykończeń stanowią przyjemne i eleganckie rozwiązanie. Wewnętrzna strona paneli pomalowana jest na biało, przy czym istnieje możliwość dostosowania koloru do preferencji Klienta.
Innowacyjny system Ovespace, dzięki temu, że nie wymaga stosowania prowadnic podsufitowych zmniejsza miejsce po otwarciu bramy przynajmniej o połowę. Technologia Ovespace stawia na efektywne zagospodarowanie przestrzeni zarówno wewnątrz, jak i na zewnątrz budynku zmniejszając wymiary bramy oraz światła przejścia do minimum. Ovespace to idealny wybór przy dachach skośnych, sufitach ze sklepieniem łukowym, z widocznymi belkami czy też w przypadku umieszczonych pod kątem ścianach bocznych.

**1. Konstrukcja bramy**

- Ościeżnica wykonana z płyt stalowych ze stali ocynkowanej o grubości 2 mm, oraz lakierowana na RAL 9016 / RAL 7016.
- System podwójnej przeciwwagi ukryty w obudowie ościeżnicy.
- Płat bramy wykonany z sekcji sandwiczowych o grubości 40mm, wyprodukowanych z blachy stalowej ocynkowanej ogniowo i pokrytej poliestrem. Możliwe jest wykonanie płata w technologii dowolnych okładzin PVC lub drewnianych, a także w wykonaniu ze szkła organicznego, bez szprosów poprzecznych, w standardzie ze szła przeźroczystego lub matowego.
- Uszczelnienie dolne oraz obwodu skrzydeł bramy wykonane z zabezpieczającego terpolimeru (EPDM), chroniącego przed wiatrem oraz wilgocią.
- Zabezpieczająca uszczelka dookolna wykonana z terpolimeru (EPDM), chroniącego przed wiatrem oraz wilgocią.

**2. Brak prowadnic**

Dzięki samonośnej konstrukcji zabudowanych ościeżnic, oraz dwóm składającym się warstwowo pod sufitem sekcjom płata, brama nie wymaga montażu szyn podsufitowych. Zastosowana nowatorska technologia pozwala uzyskać większą przestrzeń i bardzo estetyczny wygląd bramy.

**3. Ukryty mechanizm napędowy – Napęd umiejscowiony wewnątrz ościeżnicy**

Napęd bramy jest umieszczony w obudowanej belce nadproża łączącej ościeżnice. Całkowicie niewidoczny, zdumiewająco cichy napęd nie wymaga zastosowania podsufitowych szyn prowadzących łańcuch czy pasek kevlarowy. Niezwykle nowatorskie rozwiązanie napędu ukrytego w belce nadproża stwarza możliwości dowolnego kształtowania wnętrza po wewnętrznej stronie bramy. Niezależnie od pozycji bramy – otwarta czy zamknięta powstaje więcej przestrzeni po obu stronach bramy. Pozwala to na śmiałe architektoniczne aranżacje i kompozycje przestrzeni po obu stronach otworu bramowego.
Dzięki unikalnej technologii równoważenia płata w systemie przeciwwag w pełni programowalny od poziomu pilota po smartphone napęd, poprzez układ planetarnych przekładni z potrójnym sprzęgłem elektromagnetycznym bezszelestnie otwiera bramę. Zastosowana technologia automatyki bramowej BiG TOR Overspace wyróżnia się niebywałą kulturą pracy oraz sprawnością energetyczną.

**4. System przeciwwagi**

Podwójne obciążniki umożliwiają mechaniczny ruch paneli, obciążniki umiejscowione są w zabudowanych, dekoracyjnych ościeżnicach bramy.

**5. Wygląd bramy**

Innowacyjna konstrukcja bramy umożliwia dowolną aranżację przestrzeni wokół bramy, zarówno na zewnątrz jak i wewnątrz otworu bramowego – BIG TOR OVERSPACE znakomicie nadaje się do aplikacji w luksusowych rezydencjach jako brama garażowa, może stanowić także estetyczną przegrodę powierzchni biurowej i sali konferencyjnej, tarasu i sali restauracyjnej. Aranżacja przestrzeni jest nieograniczona także poprzez dowolny wybór standardu wykonania płata poprzez bogaty wybór struktur, kolorów, okładzin i oklein a także grę światłem poprzez zastosowanie tafli szklanych.

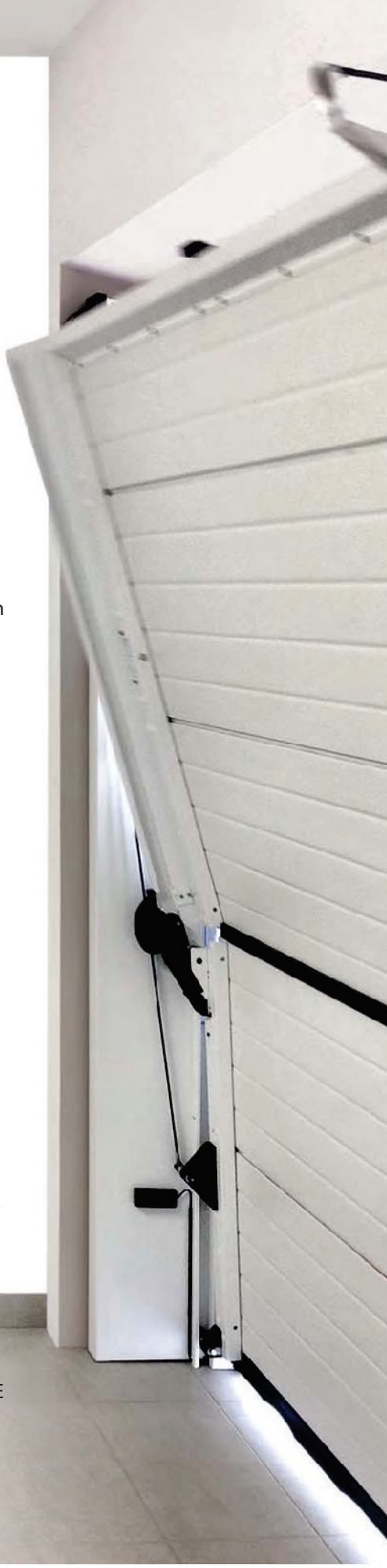

BIG TOR TECHNIKA BRAMOWA

# Więcej przestrzeni, więcej komfortu

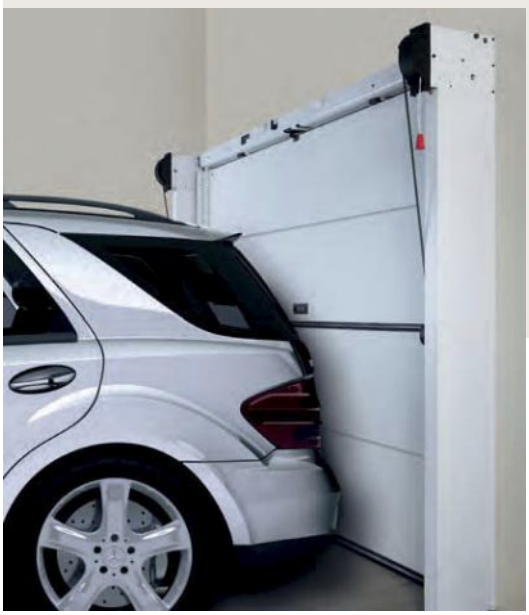

BIG TOR® TECHNIKA BRAMOWA

# Oszczędność energii

Sterowany elektronicznie napęd Overspace uruchamia potrójne sprzęgło magnetyczne oraz jedno sprzęgło mechaniczne połączone z obciążnikami. Taka konstrukcja zapewnia lepszą wydajność energetyczną.
BIG TOR Overspace chroni przed wiatrem oraz wilgocią i zapewnia izolację dźwiękową a dodatkowo gwarantuje ciche i płynne działanie podczas otwierania i zamykania. Overspace osiąga wysoki współczynnik przenikania ciepła.

## Mniejsze zużycie energii oraz izolacja termiczna

Niski współczynnik przenikania ciepła

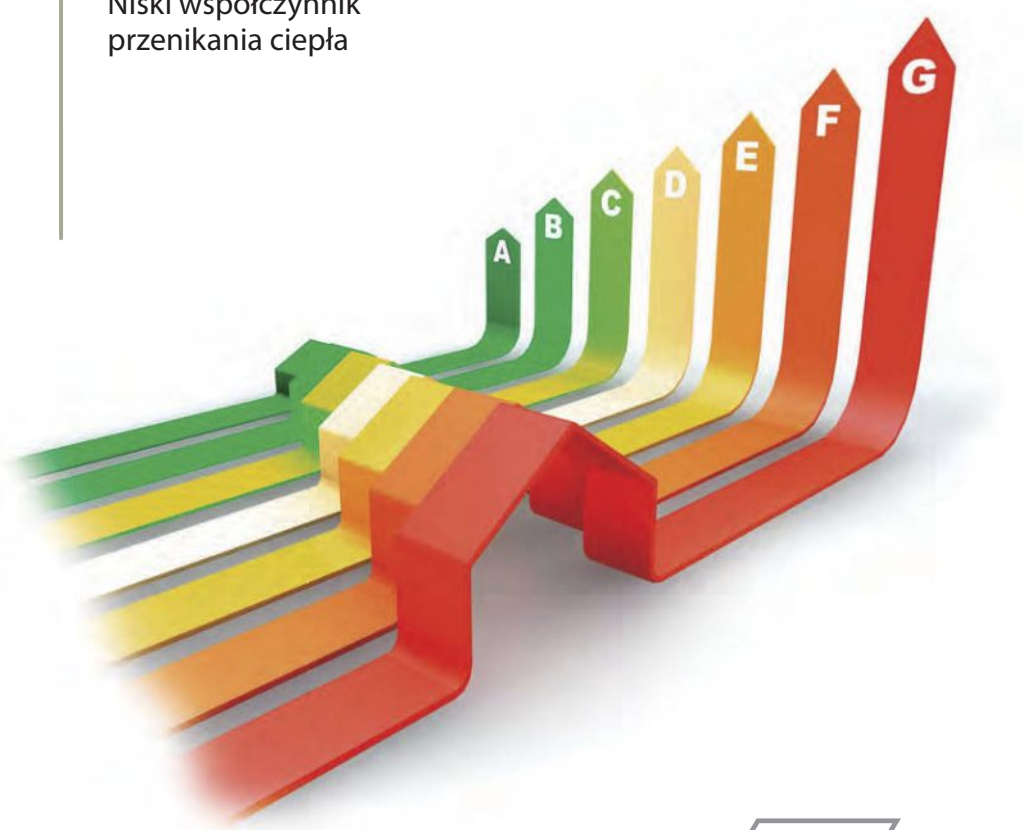


BIG TOR TECHNIKA BRAMOWA

## Bezpieczeństwo i technologia

### Bramy zabezpieczone przed kradzieżą oraz bezpieczne podczas eksploatacji

Aplikacja na Androida i iOS

OVERLAP

### Certyfikowane zgodnie z wymaganiami EN 1627 CLASS 2 dotyczącymi odporności bram na włamanie

ISTEDIL

BIG TOR Overspace może poszczycić się wysokimi standardami jeśli chodzi o kwestię bezpieczeństwa. System zamykania bramy gwarantuje zabezpieczenie przed kradzieżą, a napęd posiada możliwość podłączenia do jakiegokolwiek alarmu lub automatycznego, elektronicznego systemu zarządzania obecnego w domu. Czujniki elektryczne znajdujące się w napędzie zapobiegają urazom podczas zamykania, a fotokomórki zainstalowane na zewnątrz oraz wewnątrz bramy stanowią dodatkowe zabezpieczenie.

Ustawienia systemu napędowego są zarządzane przez autoryzowany serwis za pomocą aplikacji Bluetooth.

BIG TOR® TECHNIKA BRAMOWA

# STYL WŁOSKI

BIG TOR®

TECHNIKA BRAMOWA

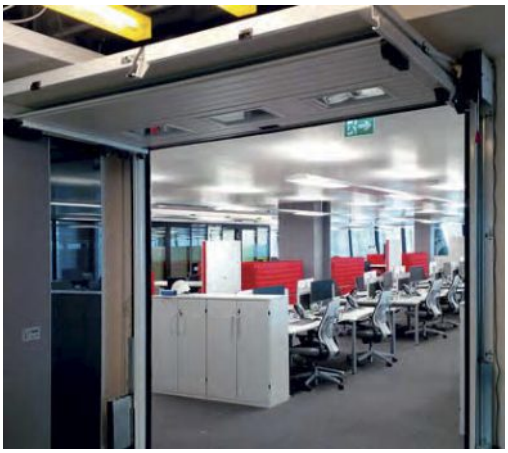

## Misja do wykonania

BIG TOR Overspace zapewnia liczne rozwiązania dostosowane do potrzeb klienta, dzięki czemu pozwala na stworzenie indywidualnego, wymarzonego garażu. Technologia Overspace sprawdza się również w środowisku nie związanym z garażem, gdzie potrzebny jest dostęp techniczny lub występują ograniczenia przestrzeni, a także wymagane są odpowiednie walory estetyczne produktu.

## Rozwiązania dostosowane do potrzeb klienta

BIG TOR Overspace to technologia dopasowana do potrzeb wymagającego klienta.

BIG TOR® TECHNIKA BRAMOWA

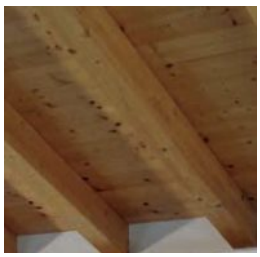

OVERSPACE
to także realizacja
Twoich pomysłów
i indywidualny projekt
wymarzonej bramy

BIG TOR® TECHNIKA BRAMOWA

BIG TOR
TECHNIKA BRAMOWA

# Modele Plana

Modele Overspace Plana oferują przepiękne style bram garażowych wraz z unikalnymi funkcjami pozwalającymi na estetyczne wykończenie projektu. Overspace Plana są dostępne z wykończeniami drewnianymi, pomalowanymi, lub wykonanymi z tworzywa, w różnych kombinacjach kolorystycznych i obiciach, a także w wersji ekskluzywnej całkowicie przeszklonej.

BIG TOR® TECHNIKA BRAMOWA

BiG TOR Overspace FULLVISION to brama wykonana z sekcji szkliście przejrzystych lub matowych. Do produkcji tego typu płata wykorzystuje się bezpieczne szkło przeźroczyste, satynowe lub barwione. Możliwość zastosowania pełnych sekcji szklanych pozwala uzyskać znakomite efekty architektoniczne i użytkowe takie jak podkreślenie lekkości budynku, uzyskanie efektu ażurowości konstrukcji budynku, dowolną grę światłem i cieniem po obu stronach bramy, znakomicie tworząc przestrzeń do pracy, przestrzeń ekspozycyjną czy też ruchomą przegrodę przestrzeni za pomocą kombinacji sekcji pełnej i górnej tafli szklanej.

# BRAMA FULLVISION

Mod. PLANA - Full

BIG TOR TECHNIKA BRAMOWA

Odpowiedni kolor wykończenia, dla uzyskania nowoczesnego oraz indywidualnego charakteru.

# KOLOR

Mod. PLANA - Color - 713 Metal

BIG TOR® TECHNIKA BRAMOWA

To wykończenie uwydatniające piękno drewna

# DREWNO

Mod. PLANA - Wood - 770 Yale Oak

BIG TOR® TECHNIKA BRAMOWA

Ten innowacyjny oraz nowoczesny model nadaje się idealnie do uzyskania współczesnego wyglądu poprzez zastosowanie kortenu oraz  bogatej kolorystyki.

# Panele z tworzywa

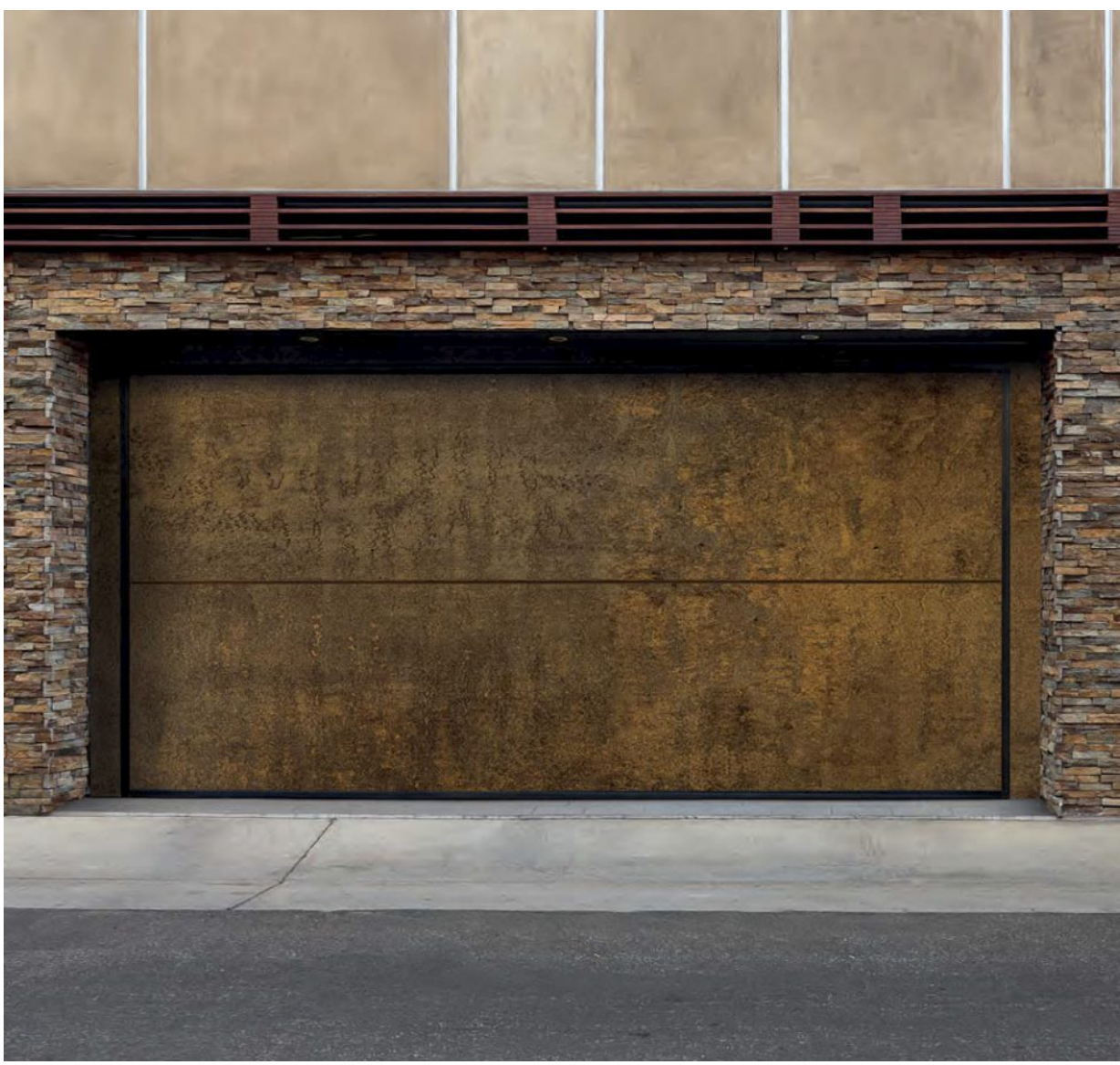

Mod. PLANA - Material - 0794 Patina Bronze

BIG TOR® TECHNIKA BRAMOWA

# Nasze modele to wygodne i praktyczne rozwiązania dla każdego

BIG TOR®

TECHNIKA BRAMOWA

# Kolory
# i Struktury

BIG TOR®

TECHNIKA BRAMOWA

# FLORENCJA

panel gładki, bez przetłoczeń o strukturze drewnopodobnej w kolorze ANTRACYT

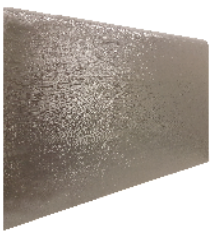

**KOLORY PODSTAWOWE**

Antracyt
zbliżony do Ral 7016

Mod. AIR - Slightgrain - RAL 7016 Anthracite grey

BIG TOR® TECHNIKA BRAMOWA

# WERONA

(gr. 40mm oraz 60mm)
Panel z przetłoczeniem wysokim, w odróżnieniu do panela Marsylia charakteryzuje się gładką strukturą. Werona to piękne wzornictwo dla osób ceniących ekskluzywny styl i elegancję.

**KOLORY PODSTAWOWE**

Biały
zbliżony do Ral 9010

Antracyt
zbliżony do Ral 7016

**DEKORY**

Złoty Dąb

Orzech

# MARSYLIA

(gr. 40mm)
Panel z przetłoczeniem wysokim w deseniu drewnopodobnym.
Marsylia to wzornictwo z domieszką eleganckiego stylu; bardzo praktyczne i świetnie maskujące wszelkie zarysowania.

**KOLORY PODSTAWOWE**

Biały
zbliżony do Ral 9010

**DEKORY**

Złoty Dąb

Orzech

Mod. WIDE - Woodgrain - RAL 9016 Traffic white

BIG TOR TECHNIKA BRAMOWA

# WENECJA

(gr.40mm)
Panel z przetłoczeniami poziomymi w deseniu drewnopodobnym.
Wenecja to przede wszystkim ponadczasowa klasyka i elegancja oraz efektywność wykonania. To praktyczne wzornictwo sprawia, że wszelkie zarysowania i ślady użytkowania staja się niemalże niewidoczne.

**KOLORY PODSTAWOWE**

Biały
zbliżony do Ral 9010

Brązowy
zbliżony do ral 8014

**DEKORY**

Złoty Dąb

Orzech

Mahoń

Mod. SOUND - Woodstyle - Medium with double handle

BIG TOR TECHNIKA BRAMOWA

# BARCELONA

**KOLORY PODSTAWOWE**

Biały
zbliżony do Ral 9010

Antracyt
zbliżony do Ral 7016

**DEKORY**

Złoty Dąb

Orzech

Winchester

(gr. 40 mm oraz 60mm)
Panel bez przetłoczeń i bez deseniowania. Płaska, gładka struktura sprawia, że brama wykonana z panela Barcelona wygląda niebywale elegancko i tworzy efektowną jednolitą taflę.

Mod. WAVE - Smooth - RAL 9016 with double handle

BIG TOR TECHNIKA BRAMOWA

# BOLONIA

(gr. 40mm)
Panel z mikroprofilowaniem to połączenie nowoczesnego, eleganckiego designu i praktycznego wzornictwa. Ta interesująca stylistyka zyskuje coraz większą rzeszę miłośników, jest obecnie coraz bardziej modna oraz chętnie wybierana.

**KOLORY PODSTAWOWE**

**Antracyt**
**zbliżony do Ral 7016**

BIG TOR TECHNIKA BRAMOWA

# Typy Montażu BIG TOR OVERSPACE

## Montaż w świetle otworu

Ten typ montażu jest najodpowiedniejszy w przypadku, gdy otwór ścienny nie pozwala na zamontowanie bramy tuż za nim. Takie rozwiązanie jest szczególnie powszechne w przypadku wymiany drzwi na nowe. Dzięki samonośnej ościeżnicy, bramy Overspace j mogą być bezpośrednio zamocowane do ścian bocznych oraz ściany górnej bez dodatkowych komponentów wspierających (np. profilu rurowego), których użycie jest konieczne na przykład przy drzwiach o większych wymiarach.

## Montaż za otworem drzwiowym

Ten typ montażu stosuje się wtedy, gdy otwór ściany posiada wystarczającą przestrzeń boczną oraz nadproże. W tym przypadku ościeżnica zostaje zakotwiona za ścianą, co umożliwia uzyskanie większej przestrzeni. Montaż za otworem należy uznać za najkorzystniejszą opcję, ponieważ umożliwia on lepszą izolację termiczną garażu.

BIG TOR®

TECHNIKA BRAMOWA

# Akcesoria

PILOTY 2- lub 4-kanałowe

Uchwyt zewnętrzny
w dostępnych kolorach
PlatinBronze oraz
PlatinSilver

2-kanałowe, przewodowe
radio z klawiaturą ze stali
nierdzewnej

Lampa migająca

Moduł GSM – umożliwiający otwieranie i zamykanie drzwi

Okno z podwójnym przeszkleniem w ramce aluminiowej

Okno z przeszkleniem z poliwęglanu w ramce plastikowej

Prostokątna plastikowa kratka wentylacyjna

Prostokątna aluminiowa kratka wentylacyjna

# Dane techniczne

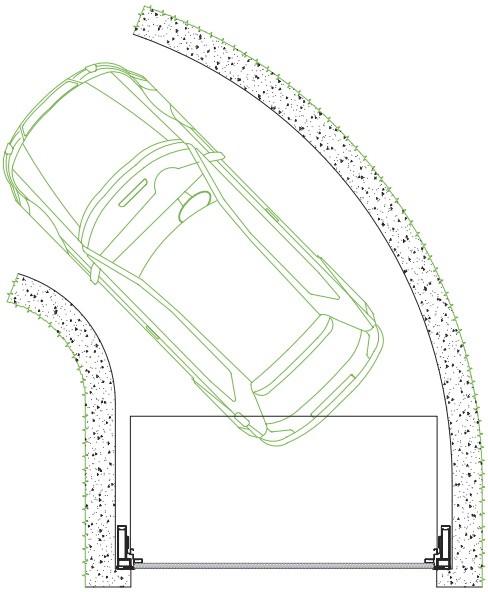

## Garaż ze ścianami zakrzwionymi

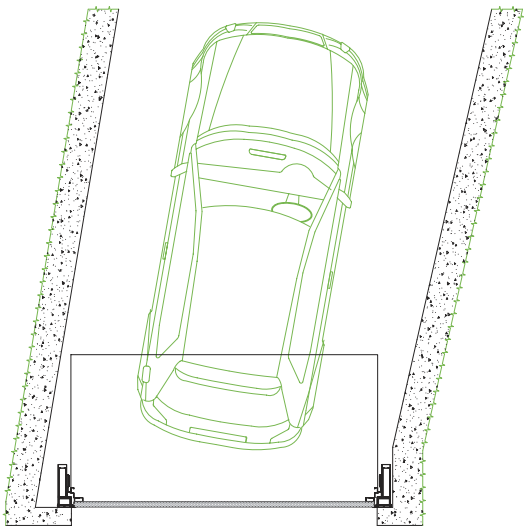

## Garaż ze ścianami ukośnymi

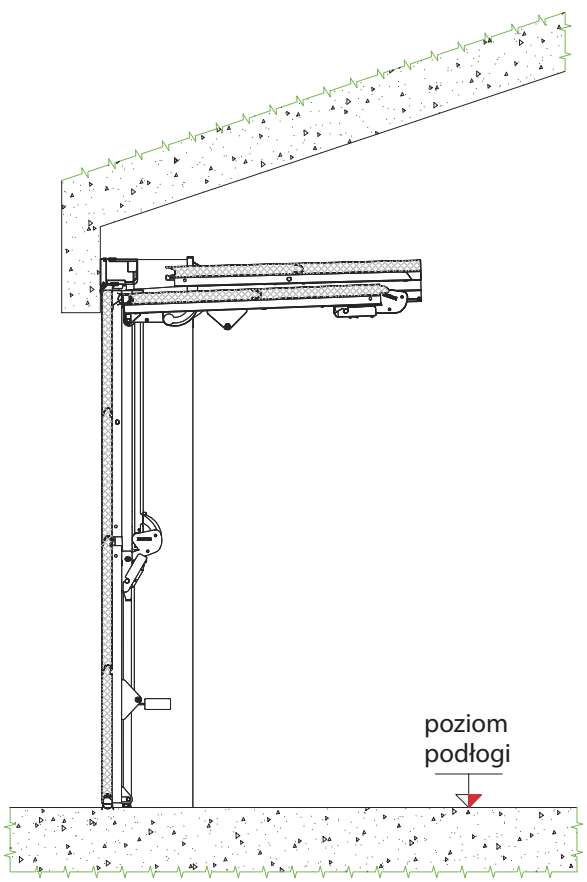


## Garaż ze ścianami pochyłymi

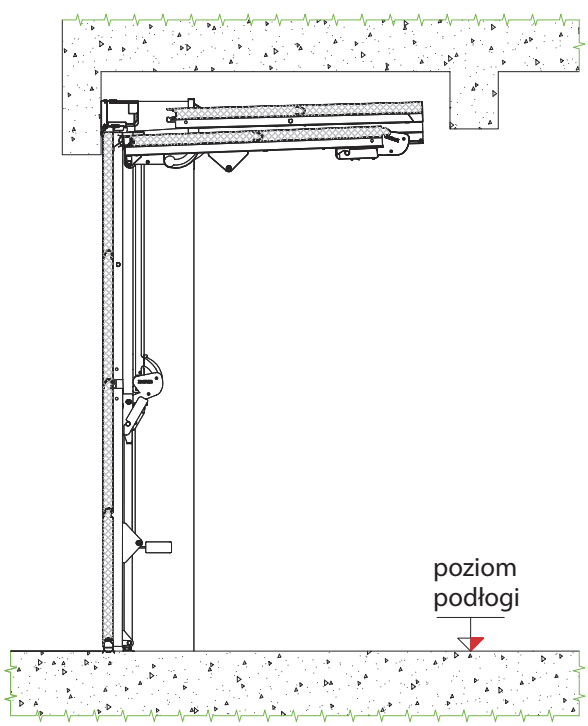


## Garaż z opuszczoną belka sufitową

# Montaż poza otworem

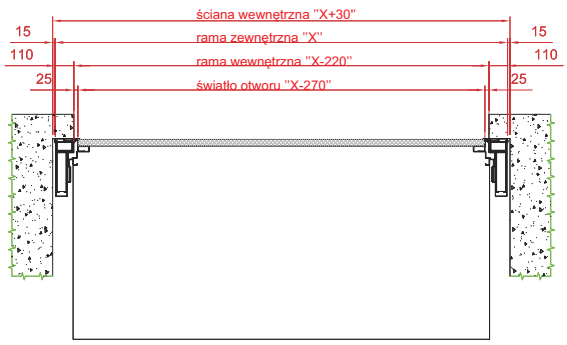


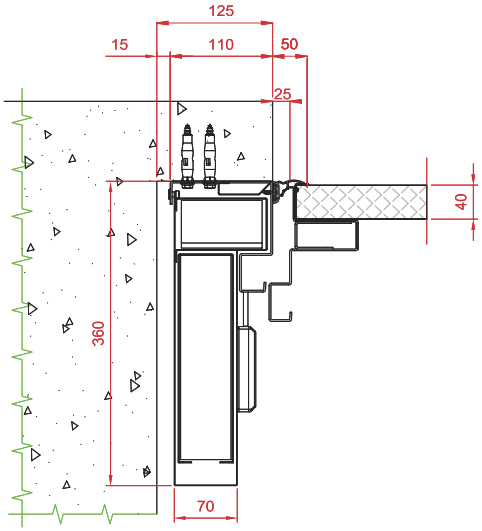


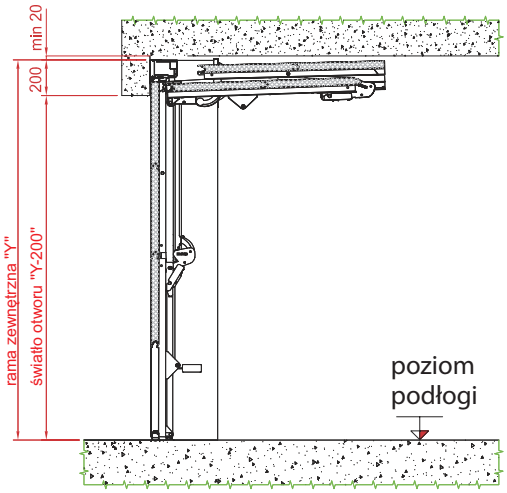


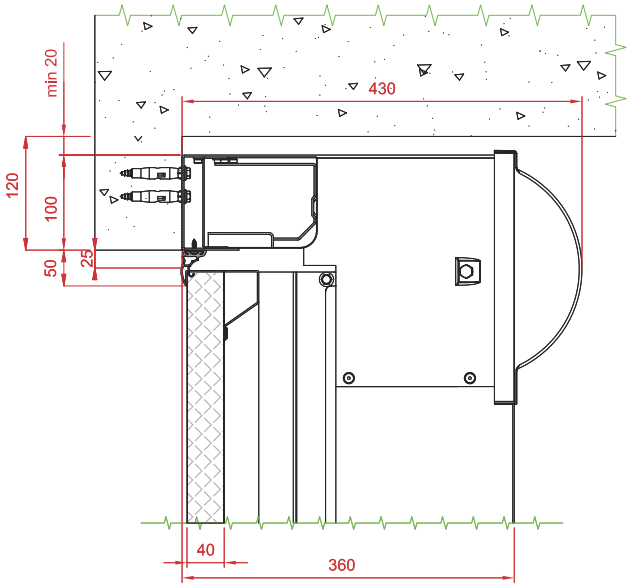

# Montaż w świetle otworu, bez rur

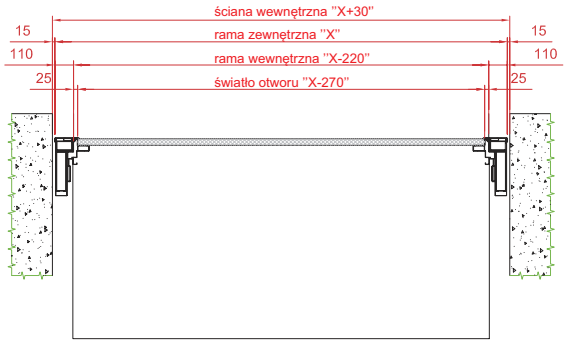


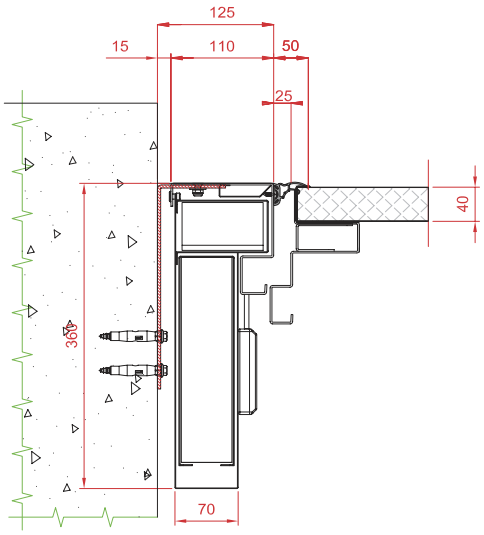


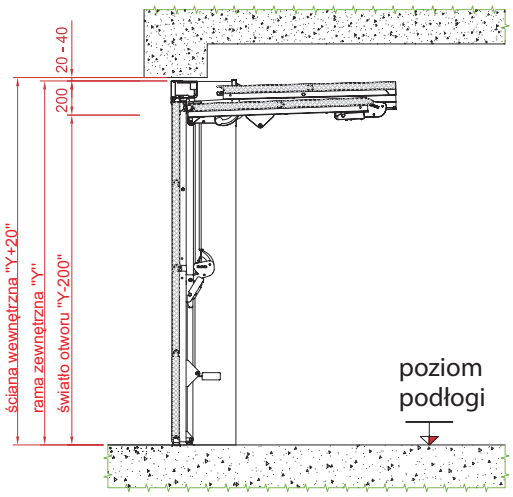


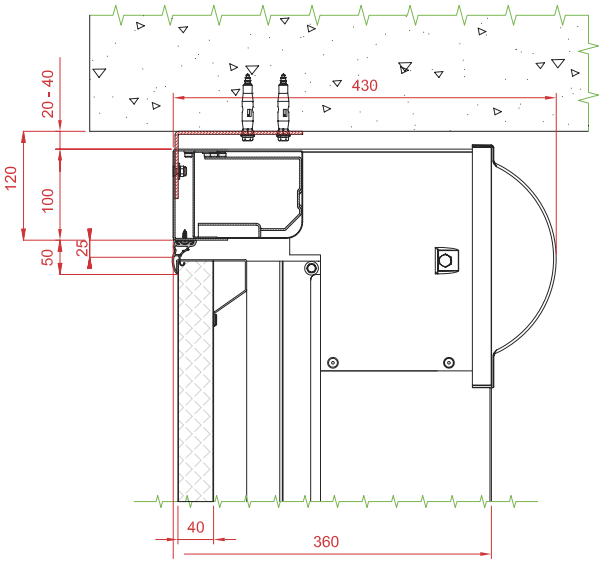

# Montaż w świetle otworu, z rurami

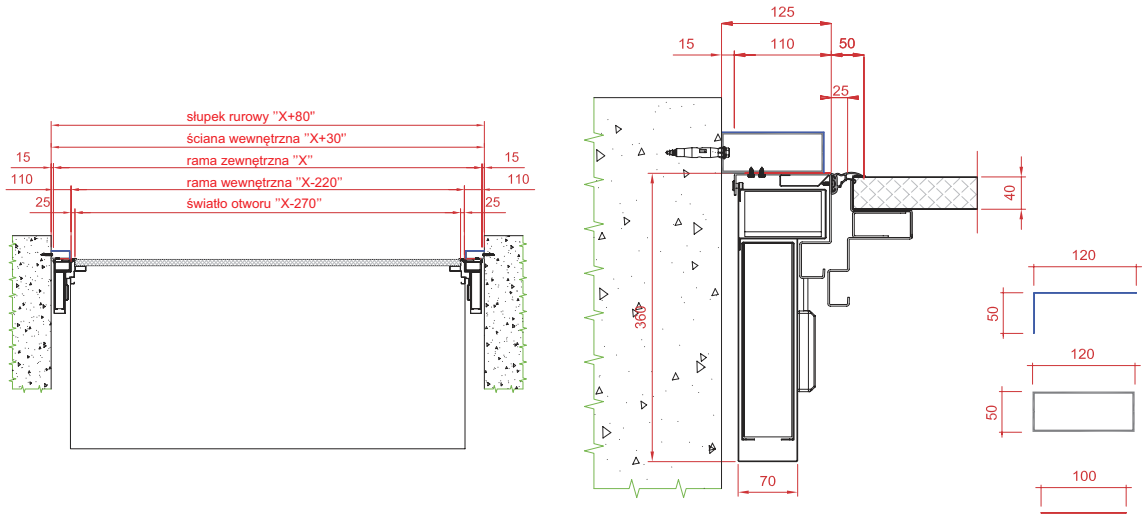


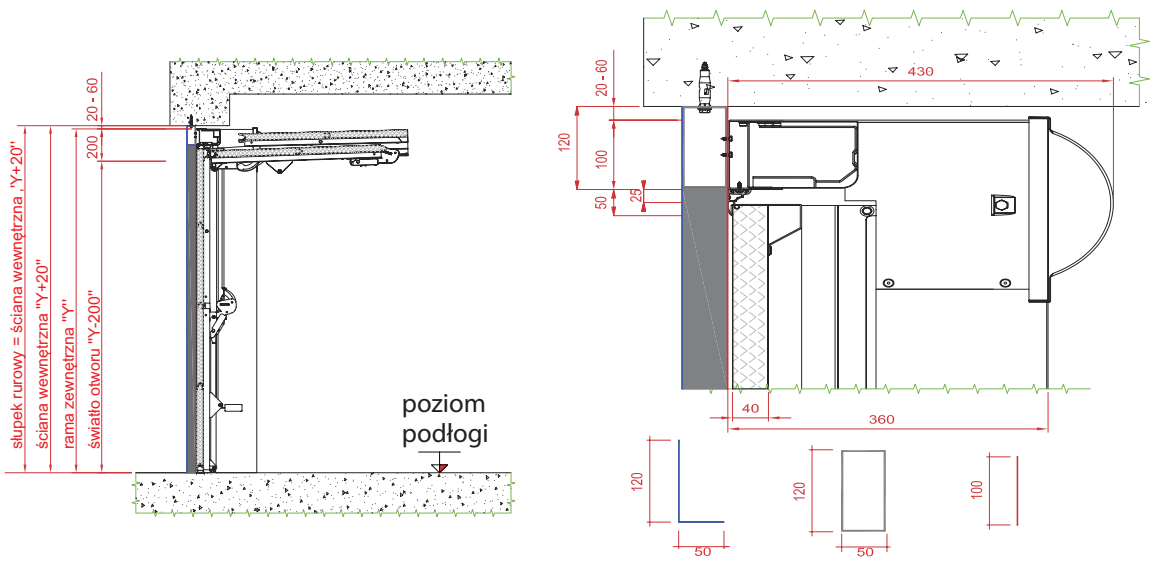

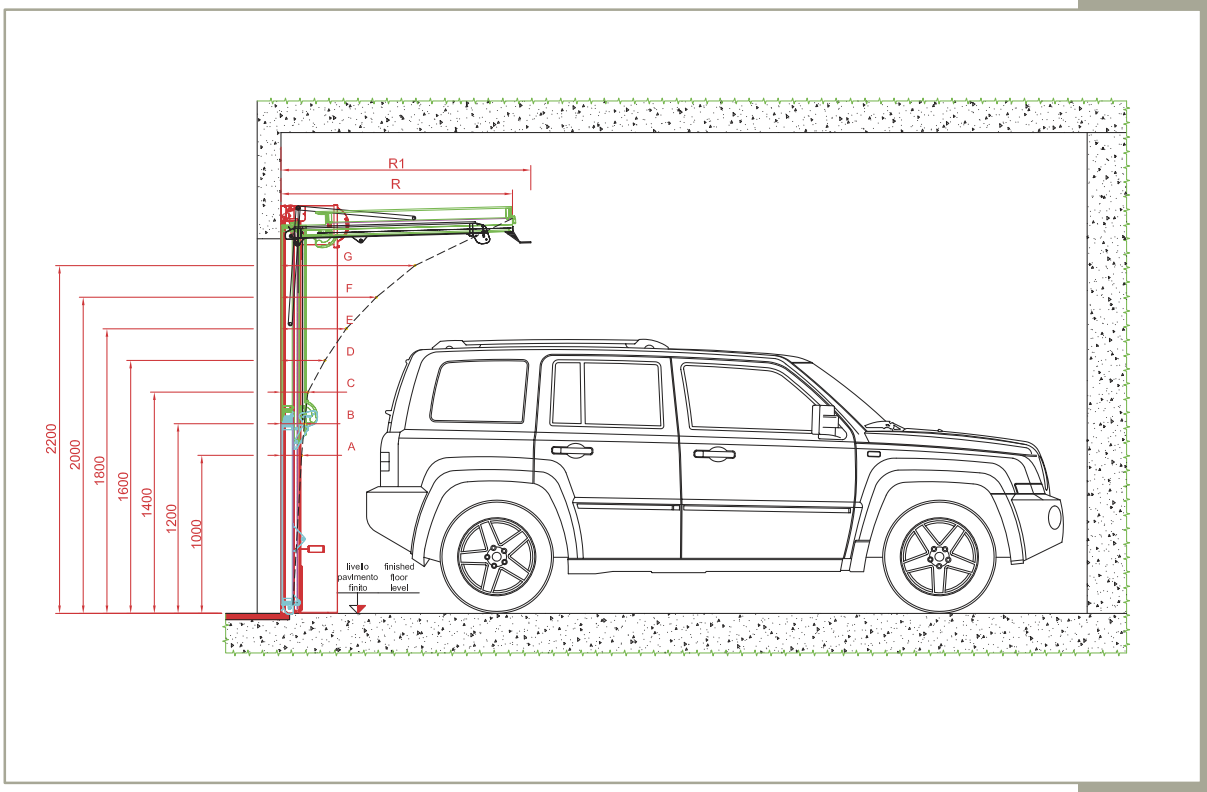


| outer frame | door opening | A | B | C | D | E | F | G | R | R1 |
|---|---|---|---|---|---|---|---|---|---|---|
| | | 1000 | 1200 | 1400 | 1600 | 1800 | 2000 | 2200 | | |
| 2130 | 1930 | 149 | 194 | 319 | 487 | 725 | / | / | 1270 | 1350 |
| 2180 | 1980 | 147 | 186 | 300 | 460 | 685 | / | / | 1320 | 1400 |
| 2230 | 2030 | 145 | 177 | 281 | 432 | 646 | / | / | 1370 | 1450 |
| 2280 | 2080 | 142 | 169 | 261 | 405 | 606 | / | / | 1420 | 1500 |
| 2330 | 2130 | 140 | 160 | 242 | 377 | 566 | 776 | / | 1470 | 1550 |
| 2380 | 2180 | 138 | 158 | 227 | 357 | 536 | 741 | / | 1520 | 1600 |
| 2430 | 2230 | 137 | 155 | 213 | 338 | 505 | 706 | / | 1570 | 1650 |
| 2480 | 2280 | 135 | 153 | 198 | 318 | 475 | 670 | / | 1620 | 1700 |
| 2530 | 2330 | 133 | 150 | 183 | 298 | 444 | 635 | 896 | 1670 | 1750 |
| 2580 | 2380 | 131 | 148 | 170 | 278 | 412 | 603 | 847 | 1495 | 1575 |
| 2630 | 2430 | 130 | 147 | 168 | 272 | 405 | 590 | 820 | 1545 | 1625 |
| 2680 | 2480 | 129 | 146 | 166 | 267 | 399 | 577 | 793 | 1595 | 1675 |
| 2730 | 2530 | 128 | 144 | 165 | 262 | 394 | 564 | 766 | 1645 | 1725 |
| 2780 | 2580 | 127 | 143 | 163 | 257 | 388 | 551 | 739 | 1695 | 1775 |
| 2830 | 2630 | 127 | 142 | 162 | 253 | 383 | 539 | 726 | 1745 | 1825 |
| 2880 | 2680 | 126 | 141 | 160 | 249 | 377 | 527 | 714 | 1795 | 1875 |
| 2930 | 2730 | 126 | 140 | 159 | 245 | 372 | 514 | 701 | 1845 | 1925 |
| 2980 | 2780 | 125 | 139 | 157 | 241 | 366 | 502 | 688 | 1895 | 1975 |

OVERLAP
move to space

BIG TOR®
TECHNIKA BRAMOWA